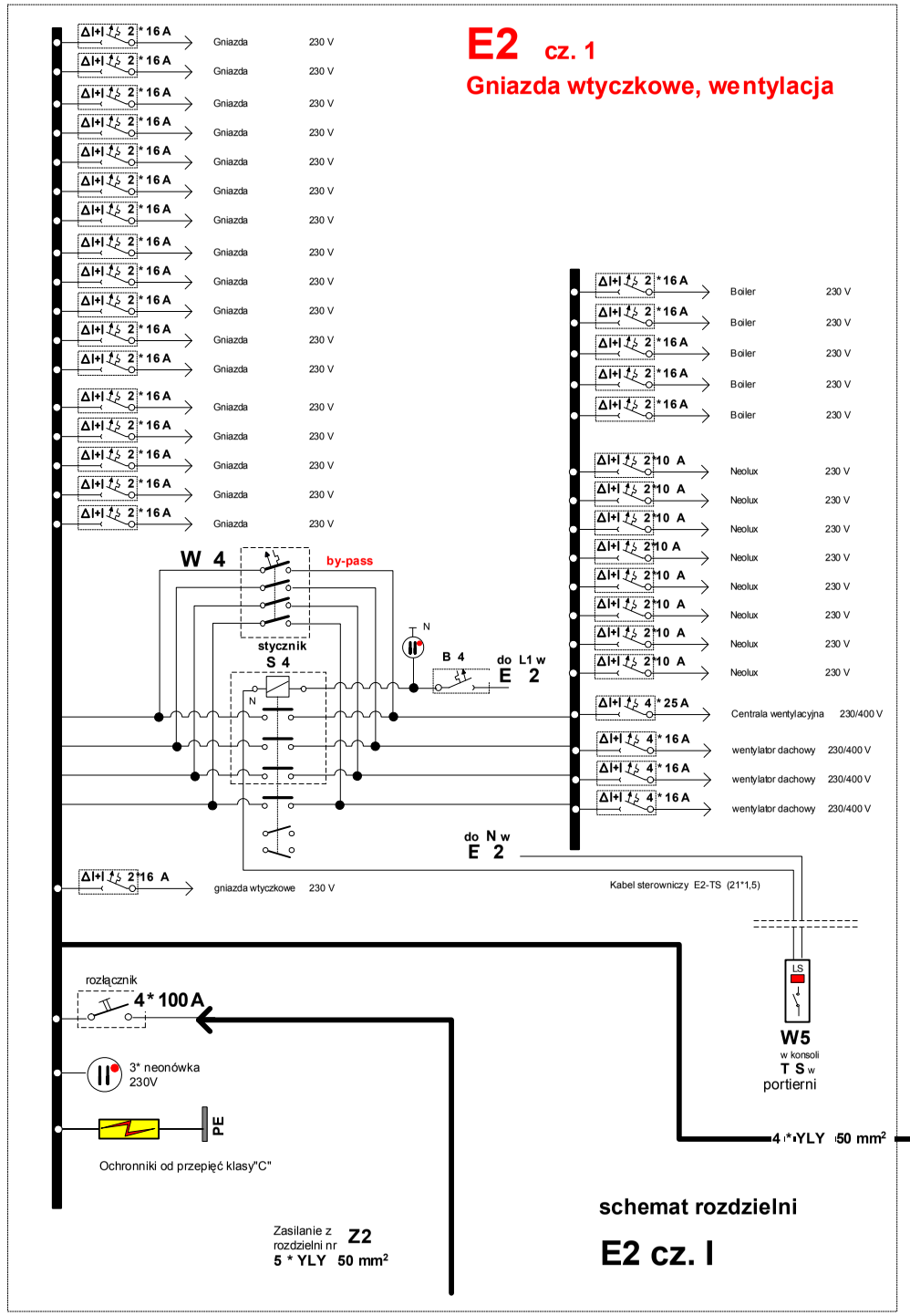

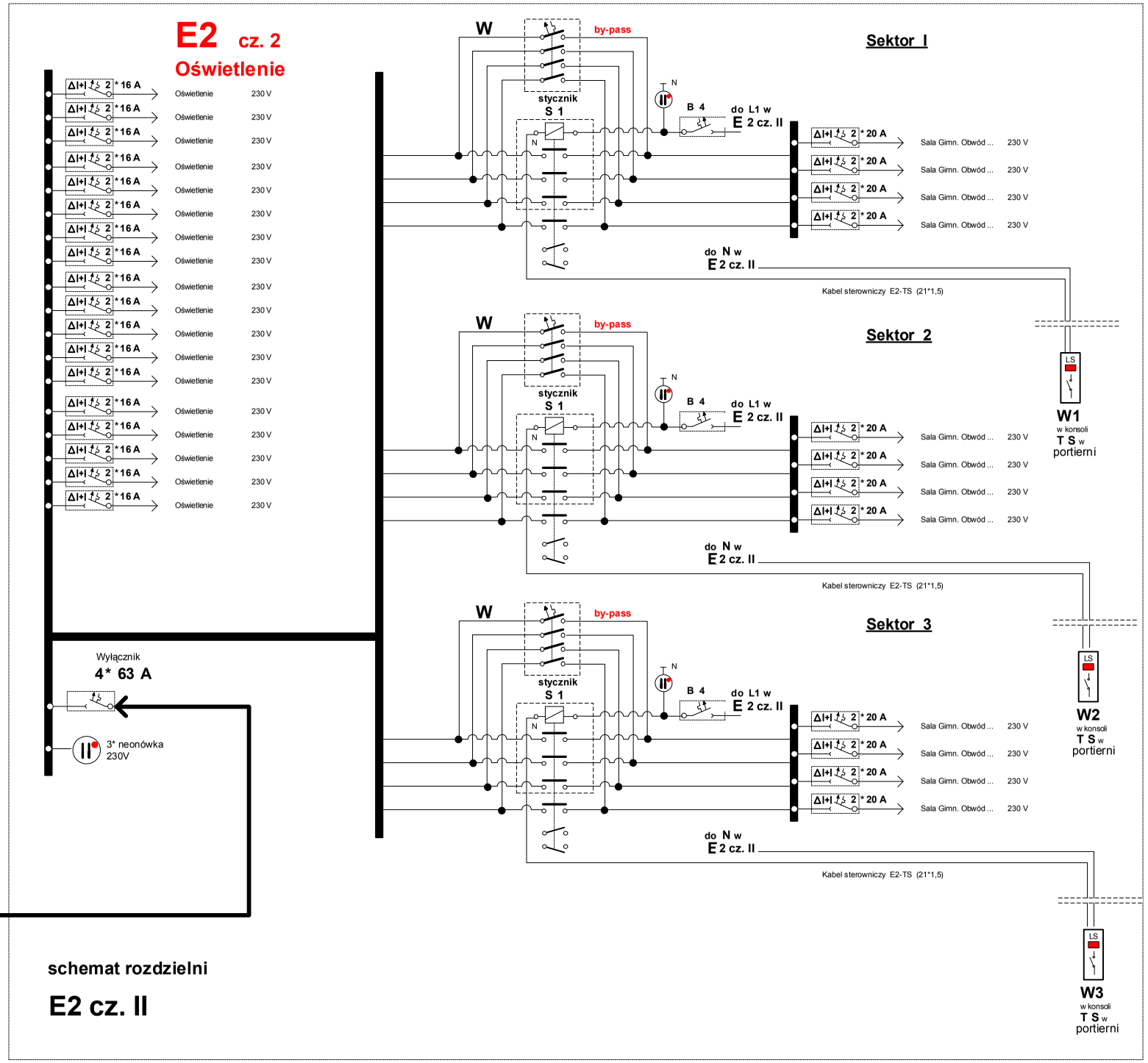

MIASTOPROJEKT Sp. z o.o. 42-200 Częstochowa ul. Szymanowskiego 15 tel. (034)3245758 **miastoprojekt@.apl.pl**	Projektant **mgr inż. Andrzej Malinowski** andrzej-malinowski@neostrada.pl	Uprawnienia budowlane do projektowania w specjalności elektrycznej. Nr: **AI/83861/13/3916/79**. Uprawnienia budowlane do projektowania w telekomunikacji. Nr: **0356/97/U**. Czł. ŚOIIB **SLK/IE/0255/03**.	2007-12-04 podpis projektanta
	Sprawdzający **inż. Tadeusz Szmidt** eltis@interia.pl	Uprawnienia budowlane do projektowania w specjalności elektrycznej. Nr: **FT-83861/105/1552/82**. Czł. ŚOIIB **SLK/IE/1650/02**.	podpis sprawdzającego
PROJEKT BUDOWLANY Specjalność: elektryczna	Nazwa i adres obiektu **SALA GIMNASTYCZNA DLA SZKOŁY PODSTAWOWEJ I GIMNAZJUM Z PRZEBUDOWĄ BUDYNKU GIMNAZJUM W POCZESNEJ, UL. SZKOLNA NR 1**		skala -
Tom II/6 Instalacje elektryczne	**E2. Rozdzielnia w parterze. Schemat rozdzielni**		numer rysunku **08/S**